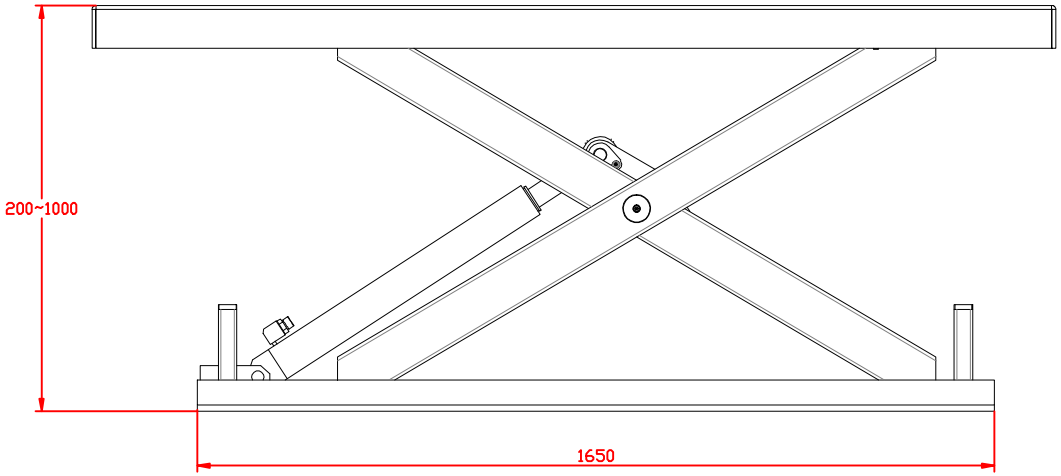

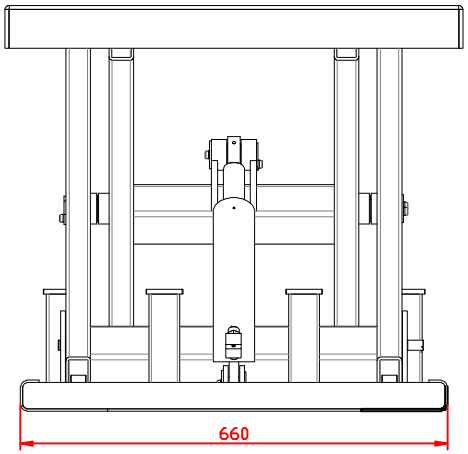

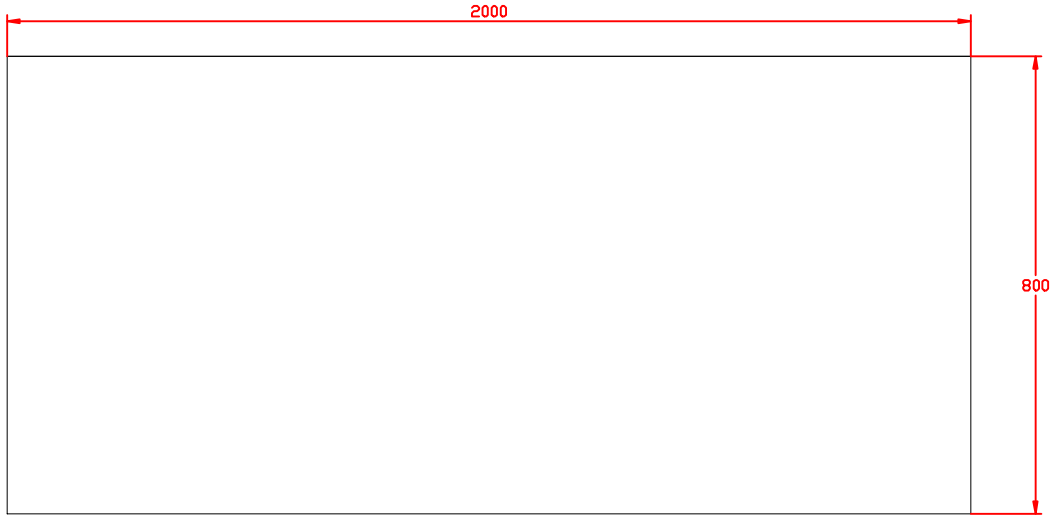

标记	处数	分区	更改文件号	签名	年月日
设计			标准化		
审核					
工艺			批准		

阶段标记	重量	比例
S		

共 X 张　　第 X 张

示意图

HW500L